平成21年度全国高等学校総合体育大会テニス競技茨城県予選会

男子団体戦(総体出場:1校)

※スコアは左から D,S1,S2 の順に掲載

平成21年5月31日(日) 神栖海浜運動公園

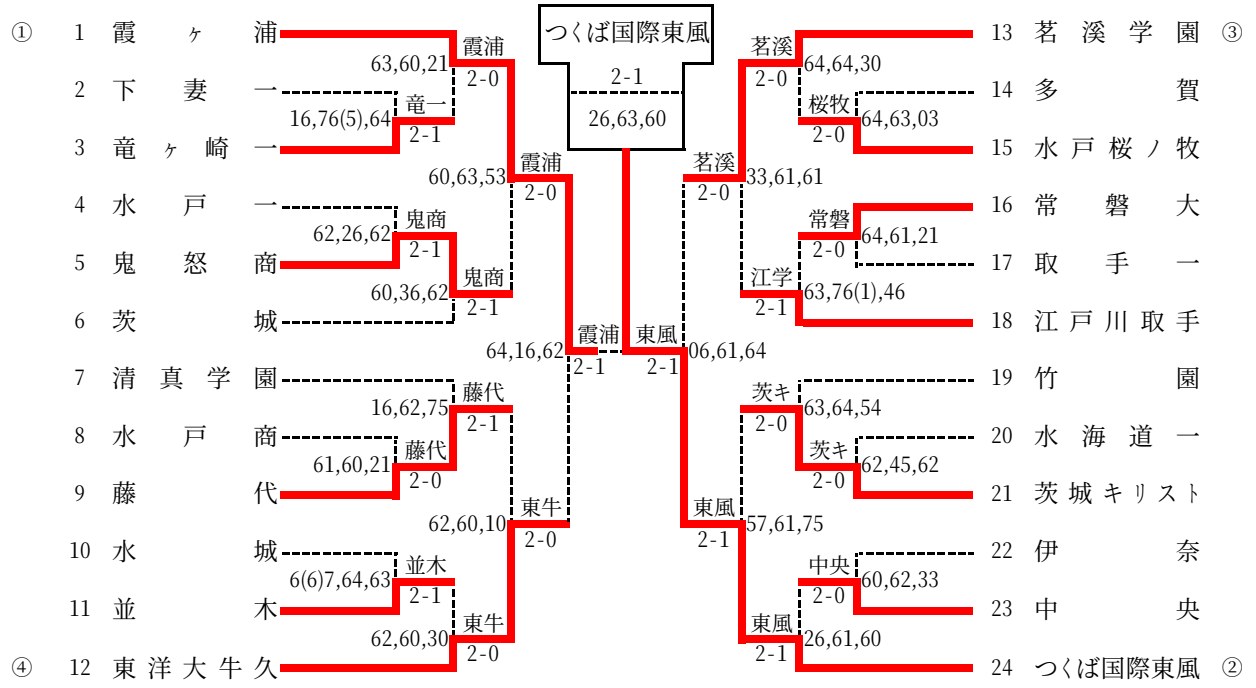

登録選手一覧

校名	1 霞ヶ浦		
監督	宮原 康弘	年	前
1	渡邉 久司	③	3
2	長谷川 達也	③	4
3	名嘉 匡史	③	6
4	蓮沼 辰弥	③	○
5	高橋 雄亮	②	○

2 下妻一		
菊池 一美	年	前
秋葉 康智	③	
沼尻 祐貴	③	
飯田 始	③	
武野 博之	③	
石田 正紀	③	

3 竜ヶ崎一		
鹿野 広嘉	年	前
佐熊 耀	②	
石川 翔太	③	
山崎 龍士	③	
岡野 和徳	③	
小林 雄樹	③	

4 水戸一		
住谷 博史	年	前
本多 健太	②	16
細谷 奎介	③	○
来栖 新樹	③	
砂押 健太	①	
飯泉 徹	②	

5 鬼怒商		
森田 正彦	年	前
近納 正之	③	16
野口 高昭	③	
木村 旭	③	
菊池 晃	③	
吉田 紘輔	②	

6 茨城		
梶 克治	年	前
平野 太朗	③	8
長谷川 航希	②	○
白土 謙之介	③	○
早川 未来	③	○
椿 康平	②	

校名	7 清真学園		
監督	竹内 比呂志	年	前
1	岡本 亮司	③	○
2	石田 卓輝	③	○
3	家坂 辰弥	③	○
4	河野 将人	③	○
5	鬼澤 卓郎	③	

8 水戸商		
小澤 嗣典	年	前
黒澤 悠羽	②	
橋本 悠介	③	
大関 千喜	③	
田口 純	③	
宮城 正太	②	

9 藤代		
鈴木 澄子	年	前
和田 浩介	③	○
渡辺 優太	③	○
赤尾津 和希	③	
佐藤 亮太	②	
朝日向 佑悟	②	

10 水城		
大重 友希江	年	前
高橋 勇太	③	
鈴木 達郎	③	
中井川 郷	③	
笹島 隆介	③	
高野 雄貴	③	

11 並木		
宇都木 宏一	年	前
大里 一貴	③	
皆川 知也	③	
高橋 賢士郎	③	
占部 弘貴	②	
阿部 雅也	②	

12 東洋大牛久		
正木 和美	年	前
宇都宮 武志	③	16
飯田 貴文	①	○
伊藤 達也	②	
諸橋 隆太	③	
矢口 拓麻	②	

校名	13 茗溪学園		
監督	穐本 貴通	年	前
1	小松 啓樹	③	5
2	塚田 涼太	③	7
3	横地 和樹	③	16
4	坂場 賢一郎	②	○
5	石塚 慧	③	

14 多賀		
大貫 啓太	年	前
佐藤 卓己	③	○
功力 徹朗	③	○
飯塚 健太	③	
大金 和弘	③	
小山田 祐樹	③	

15 水戸桜ノ牧		
石井 正治	年	前
金澤 秀人	③	○
坂田 智史	③	
勝山 繁佳	③	
鈴木 隆文	③	
吉川 純平	②	

16 常磐大		
山田 貢一	年	前
石川 周	③	○
川又 勇太	②	○
薗部 航	②	
田寺 亮	③	
小澤 将	②	

17 取手一		
為貝 祐一	年	前
山岸 拓実	③	
東條 蓮	③	
飯塚 正巳	③	
佐藤 大	②	
池田 祐紀	②	

18 江戸川取手		
竹下 仁	年	前
北原 修	③	○
紀国 亮	②	○
関根 伶生	③	
江嵜 開	③	
大谷 聡一郎	②	

校名	19 竹園		
監督	藤本 佳昭	年	前
1	佐多 大地	③	○
2	須藤 竜一	③	○
3	服部 祐平	③	○
4	瀧川 諒介	②	○
5	向田 紘理	③	

20 水海道一		
篠崎 寛治	年	前
塚田 恭平	③	○
戸塚 悠喜	③	○
飯田 和也	③	
藤井 翼	③	
武藤 嘉秀	③	

21 茨城キリスト		
槍崎 瑞之	年	前
大宮 誠矢	③	○
松本 拓人	①	○
根本 桂佑	③	○
中谷 怜史	①	○
斎藤 拓	①	○

22 伊奈		
門井 浩	年	前
工藤 翔太	③	
野堀 智也	③	
谷川 統久	②	
坂内 一貴	②	
中込 樹	②	

23 中央		
小澤 昌樹	年	前
山田 真人	②	
是枝 秀樹	②	
島田 智行	③	
吹野 隼人	③	
浅野 光広	③	

24 つくば国際東風		
幾本 明良	年	前
李 在紋	①	1
朴 圭民	①	2
高橋 祐二	③	
依田 裕記	③	
宇佐美 俊介	②	

平成21年度全国高等学校総合体育大会テニス競技茨城県予選会　男子団体詳細

1R	3	竜ヶ崎一	2 - 1	下妻一	2
(1)	順	氏 名 年	スコア	氏 名 年	順
D	3	山﨑 龍士 ③	1 - ⑥	飯田 始 ③	3
	4	岡野 和徳 ③		武野 博之 ③	4
S1	1	佐熊 耀 ②	⑦ - 6(5)	秋葉 康智 ③	1
S2	2	石川 翔太 ③	⑥ - 4	沼尻 祐貴 ③	2

1R	5	鬼怒商	2 - 1	水戸一	4
(2)	順	氏 名 年	スコア	氏 名 年	順
D	2	野口 高昭 ③	⑥ - 2	来栖 新樹 ③	3
	4	菊池 晃 ③		飯泉 徹 ②	5
S1	1	近納 正之 ③	2 - ⑥	本多 健太 ②	1
S2	3	木村 旭 ③	⑥ - 2	細谷 奎介 ③	2

1R	9	藤代	2 - 0	水戸商	8
(3)	順	氏 名 年	スコア	氏 名 年	順
D	3	赤尾津 和希 ③	⑥ - 1	田口 純 ③	4
	4	佐藤 亮太 ②		宮城 正太 ②	5
S1	1	和田 浩介 ③	⑥ - 0	黒澤 悠羽 ②	1
S2	2	渡辺 優太 ③	2 - 1	橋本 悠介 ③	2

1R	11	並木	2 - 1	水城	10
(4)	順	氏 名 年	スコア	氏 名 年	順
D	1	大里 一貴 ③	6(6) - ⑦	鈴木 達郎 ③	2
	3	高橋 賢士郎 ③		中井川 郷 ③	3
S1	2	皆川 知也 ③	⑥ - 4	高橋 勇太 ③	1
S2	4	占部 弘貴 ②	⑥ - 3	笹島 隆介 ③	4

1R	15	水戸桜ノ牧	2 - 0	多賀	14
(5)	順	氏 名 年	スコア	氏 名 年	順
D	2	坂田 智史 ③	⑥ - 4	大金 和弘 ③	4
	4	鈴木 隆文 ③		佐藤 卓己 ③	1
S1	1	金澤 秀人 ③	⑥ - 3	功力 徹朗 ③	2
S2	5	吉川 純平 ②	0 - 3	飯塚 健太 ③	3

1R	16	常磐大	2 - 0	取手一	17
(6)	順	氏 名 年	スコア	氏 名 年	順
D	3	薗部 航 ②	⑥ - 4	飯塚 正巳 ③	3
	4	田寺 亮 ③		佐藤 大 ②	4
S1	1	石川 周 ③	⑥ - 1	山岸 拓実 ③	1
S2	2	川又 勇太 ②	2 - 1	東條 蓮 ③	2

1R	21	茨城キリスト	2 - 0	水海道一	20
(7)	順	氏 名 年	スコア	氏 名 年	順
D	3	根本 桂佑 ③	⑥ - 2	飯田 和也 ③	3
	4	中谷 怜史 ①		藤井 翼 ③	4
S1	1	大宮 誠矢 ③	4 - 5	塚田 恭平 ③	1
S2	5	斎藤 拓 ①	⑥ - 2	戸塚 悠喜 ③	2

1R	23	中央	2 - 0	伊奈	22
(8)	順	氏 名 年	スコア	氏 名 年	順
D	3	島田 智行 ③	⑥ - 0	野堀 智也 ③	2
	4	吹野 隼人 ③		坂内 一貴 ②	4
S1	1	山田 真人 ②	⑥ - 2	工藤 翔太 ③	1
S2	5	浅野 光広 ③	3 - 3	中込 樹 ②	5

2R	1	霞ヶ浦	2 - 0	竜ヶ崎一	3
(1)	順	氏 名 年	スコア	氏 名 年	順
D	2	長谷川 達也 ③	⑥ - 3	山﨑 龍士 ③	3
	3	名嘉 匡史 ③		小林 雄樹 ③	5
S1	1	渡邉 久司 ③	⑥ - 0	佐熊 耀 ②	1
S2	5	高橋 雄亮 ②	2 - 1	石川 翔太 ③	2

2R	5	鬼怒商	2 - 1	茨城	6
(2)	順	氏 名 年	スコア	氏 名 年	順
D	2	野口 高昭 ③	⑥ - 0	長谷川 航希 ②	2
	4	菊池 晃 ③		椿 康平 ②	5
S1	1	近納 正之 ③	3 - ⑥	平野 太朗 ③	1
S2	3	木村 旭 ③	⑥ - 2	早川 未来 ③	4

2R	9	藤代	2 - 1	清真学園	7
(3)	順	氏 名 年	スコア	氏 名 年	順
D	3	赤尾津 和希 ③	1 - ⑥	家坂 辰弥 ③	3
	4	佐藤 亮太 ②		鬼澤 卓郎 ③	5
S1	1	和田 浩介 ③	⑥ - 2	岡本 亮司 ③	1
S2	2	渡辺 優太 ③	⑦ - 5	石田 卓輝 ③	2

2R	12	東洋大牛久	2 - 0	並木	11
(4)	順	氏 名 年	スコア	氏 名 年	順
D	4	諸橋 隆太 ③	⑥ - 2	高橋 賢士郎 ③	3
	5	矢口 拓麻 ②		占部 弘貴 ②	4
S1	1	宇都宮 武志 ③	⑥ - 0	大里 一貴 ③	1
S2	2	飯田 貴文 ①	3 - 0	皆川 知也 ③	2

2R	13	茗溪学園	2 - 0	水戸桜ノ牧	15
(5)	順	氏 名 年	スコア	氏 名 年	順
D	3	横地 和樹 ③	⑥ - 4	坂田 智史 ③	2
	5	石塚 慧 ③		鈴木 隆文 ③	4
S1	1	小松 啓樹 ③	⑥ - 4	金澤 秀人 ③	1
S2	2	塚田 涼太 ③	3 - 0	吉川 純平 ②	5

2R	18	江戸川取手	2 - 1	常磐大	16
(6)	順	氏 名 年	スコア	氏 名 年	順
D	4	江嵜 開 ③	⑥ - 3	薗部 航 ②	3
	3	関根 伶生 ③		田寺 亮 ③	4
S1	1	北原 修 ③	⑦ - 6(1)	石川 周 ③	1
S2	2	紀国 亮 ②	4 - ⑥	川又 勇太 ②	2

2R	21	茨城キリスト	2 - 0	竹園	19
(7)	順	氏 名 年	スコア	氏 名 年	順
D	3	根本 桂佑 ③	⑥ - 3	佐多 大地 ③	1
	4	中谷 怜史 ①		服部 祐平 ③	3
S1	1	大宮 誠矢 ③	⑥ - 4	須藤 竜一 ③	2
S2	5	斎藤 拓 ①	5 - 4	瀧川 諒介 ②	4

2R	24	つくば国際東風	2 - 1	中央	23
(8)	順	氏 名 年	スコア	氏 名 年	順
D	4	依田 裕記 ③	2 - ⑥	山田 真人 ②	1
	5	宇佐美 俊介 ②		吹野 隼人 ③	4
S1	1	李 在紋 ①	⑥ - 1	島田 智行 ③	3
S2	2	朴 圭民 ①	⑥ - 0	浅野 光広 ③	5

3R	1	霞ヶ浦	2 - 0	鬼怒商	5
(1)	順	氏 名 年	スコア	氏 名 年	順
D	3	名嘉 匡史 ③	⑥ - 0	野口 高昭 ③	2
	4	蓮沼 辰弥 ③		菊池 晃 ③	4
S1	1	渡邉 久司 ③	⑥ - 3	近納 正之 ③	1
S2	2	長谷川 達也 ③	5 - 3	木村 旭 ③	3

3R	12	東洋大牛久	2 - 0	藤代	9
(2)	順	氏 名 年	スコア	氏 名 年	順
D	4	諸橋 隆太 ③	⑥ - 2	赤尾津 和希 ③	3
	5	矢口 拓麻 ②		佐藤 亮太 ②	4
S1	1	宇都宮 武志 ③	⑥ - 0	和田 浩介 ③	1
S2	2	飯田 貴文 ①	1 - 0	渡辺 優太 ③	2

3R	13	茗溪学園	2 - 0	江戸川取手	18
(3)	順	氏 名 年	スコア	氏 名 年	順
D	4	坂場 賢一郎 ②	3 - 3	江嵜 開 ③	4
	5	石塚 慧 ③		関根 伶生 ③	3
S1	1	小松 啓樹 ③	⑥ - 1	北原 修 ③	1
S2	2	塚田 涼太 ③	⑥ - 1	紀国 亮 ②	2

3R	24	つくば国際東風	2 - 1	茨城キリスト	21
(4)	順	氏 名 年	スコア	氏 名 年	順
D	3	高橋 祐二 ③	5 - ⑦	根本 桂佑 ③	3
	4	依田 裕記 ③		中谷 怜史 ①	4
S1	1	李 在紋 ①	⑥ - 1	大宮 誠矢 ③	1
S2	2	朴 圭民 ①	⑦ - 5	斎藤 拓 ①	5

準決	1	霞ヶ浦	2 - 1	東洋大牛久	12
(1)	順	氏 名 年	スコア	氏 名 年	順
D	3	名嘉 匡史 ③	⑥ - 4	飯田 貴文 ①	2
	4	蓮沼 辰弥 ③		諸橋 隆太 ③	4
S1	1	渡邉 久司 ③	1 - ⑥	宇都宮 武志 ③	1
S2	2	長谷川 達也 ③	⑥ - 2	伊藤 達也 ②	3

準決	24	つくば国際東風	2 - 1	茗溪学園	13
(2)	順	氏 名 年	スコア	氏 名 年	順
D	3	高橋 祐二 ③	0 - ⑥	横地 和樹 ③	3
	4	依田 裕記 ③		坂場 賢一郎 ②	4
S1	1	李 在紋 ①	⑥ - 1	小松 啓樹 ③	1
S2	2	朴 圭民 ①	⑥ - 4	塚田 涼太 ③	2

決	24	つくば国際東風	2 - 1	霞ヶ浦	1
勝	順	氏 名 年	スコア	氏 名 年	順
D	3	高橋 祐二 ③	2 - ⑥	名嘉 匡史 ③	3
	4	依田 裕記 ③		蓮沼 辰弥 ③	4
S1	1	李 在紋 ①	⑥ - 3	渡邉 久司 ③	1
S2	2	朴 圭民 ①	⑥ - 0	長谷川 達也 ③	2

平成21年度全国高等学校総合体育大会テニス競技茨城県予選会

男子個人戦シングルス(総体出場:3名)　　平成21年6月14日(日) 神栖海浜運動公園

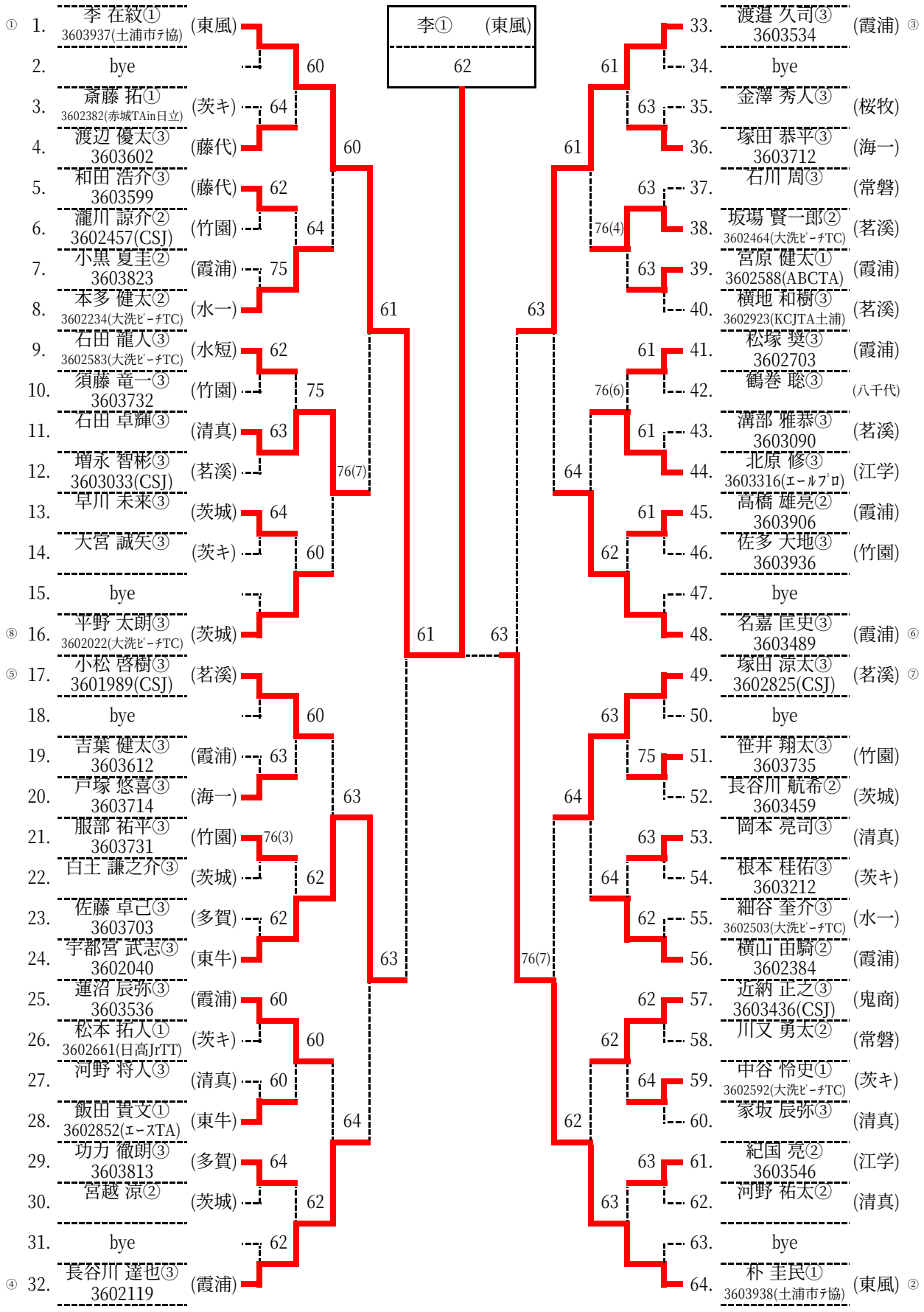

シード

1	李①	(東風)
2	朴①	(東風)
3	渡邉③	(霞浦)
4	長谷川③	(霞浦)
5	小松③	(茗溪)
6	名嘉③	(霞浦)
7	塚田③	(茗溪)
8	平野③	(茨城)

3位決定戦

24. 宇都宮③ (東牛) 64
33. 渡邉③ (霞浦)

5位決定戦

11. 石田③ (清真) 62
32. 長谷川③ (霞浦) 75
48. 名嘉③ (霞浦) 64
49. 塚田③ (茗溪)

7位決定戦

11. 石田③ (清真) 60
49. 塚田③ (茗溪)

全国総体出場者

1位	李①	(東風)
2位	朴①	(東風)
3位	宇都宮③	(東牛)
4位	渡邉③	(霞浦)
5位	名嘉③	(霞浦)
6位	長谷川③	(霞浦)
7位	塚田③	(茗溪)
8位	石田③	(清真)

男子個人戦ダブルス(総体出場:2組)

平成21年6月13日(土) 神栖海浜運動公園

渡邉③蓮沼③ (霞浦) 63

① 1. 3603937(土浦市ﾃ協)李 在紋① / 3603938(土浦市ﾃ協)朴 圭民① (東風) 60
2. 飯田 始③ / 武野 博之③ (妻一)
3. 3603089貝塚 勇気③ / 3603211本田 悠斗③ (茗溪) 60
4. 3603599和田 浩介③ / 3603602渡辺 優太③ (藤代)
5. 石田 草輝③ / 三次 康友③ (清真) 76(0)
6. 3602592(大洗ﾋﾞｰﾁTC)中谷 怜史① / 3602382(赤城TAin日立)斎藤 拓① (茨キ) 75
7. 3603612吉葉 健太③ / 3602588(ABCTA)宮原 健太① (霞浦) 61
8. 岡本 亮司③ / 鬼澤 卓郎③ (清真)
9. 3603823小黒 夏圭② / 3603613中山 翼③ (霞浦) 61
10. 中内 大貴③ / 神野 祐次③ (古一)
11. 3603731服部 祐平③ / 3602457(CSJ)瀧川 諒介② (竹園) 76(4)
12. 3602022(大洗ﾋﾞｰﾁTC)平野 太朗③ / 早川 未来③ (茨城)
13. 3603714戸塚 悠喜③ / 中山 拓実② (海一) 61
14. 町田 達夫③ / 永井 貴大③ (日工)
15. 中西 祐樹② / 河野 祐太② (清真) 62
④ 16. 3603534渡邉 久司③ / 3603536蓮沼 辰弥③ (霞浦)

W.O 17. 3601989(CSJ)小松 啓樹③ / 3602825(CSJ)塚田 涼太③ (茗溪) ③
18. 白田 翔③ / 安津畑 正晧② (日商) 64
19. 3603316(ｴｰﾙﾌﾟﾛ)北原 修③ / 3603546紀国 亮② (江学) 62
20. 3603735笹井 翔太③ / 3603947向田 紘理③ (竹園)
21. 3603436(CSJ)近納 正之③ / 3603589菊池 晃③ (鬼商) 63
22. 3603906高橋 雄亮② / 3602384横山 由騎② (霞浦) 63
23. 家坂 辰弥③ / 河野 将人③ (清真) 63
24. 3602923(KCJTA土浦)横地 和樹③ / 3602464(大洗ﾋﾞｰﾁTC)坂場 賢一郎② (茗溪)
25. 3602040宇都宮 武志③ / 3602852(ｴｰｽTA)飯田 貴文① (東牛) 62
26. 3603459長谷川 航希② / 3602383椿 康平② (茨城) 75
27. 3603053石塚 慧③ / 3603090溝部 雅恭③ (茗溪) 62
28. 3603212根本 桂祐③ / 大宮 誠矢③ (茨キ)
29. 大関 千喜③ / 橋本 悠介③ (水商) 63
30. 3602703松塚 奨③ / 3603824佐賀 裕介② (霞浦)
31. 鈴木 隆文③ / 勝山 繁佳③ (桜牧) 61
32. 3602119長谷川 達也③ / 3603489名嘉 匡史③ (霞浦) ②

シード

1	朴①李①	(東風)
2	長谷川③名嘉③	(霞浦)
3	小松③塚田③	(茗溪)
4	渡邉③蓮沼③	(霞浦)

3位決定戦

1. 朴①李① (東風) 63
17. 小松③塚田③ (茗溪)

2位決定戦

なし

全国総体出場者

1位	渡邉③蓮沼③	(霞浦)
2位	宇都宮③飯田①	(東牛)
3位	小松③塚田③	(茗溪)
4位	朴①李①	(東風)

平成21年度全国高等学校総合体育大会テニス競技茨城県予選会

女子団体戦(総体出場:1校)

※スコアは左から D,S1,S2 の順に掲載　　平成21年5月31日(日) 神栖海浜運動公園

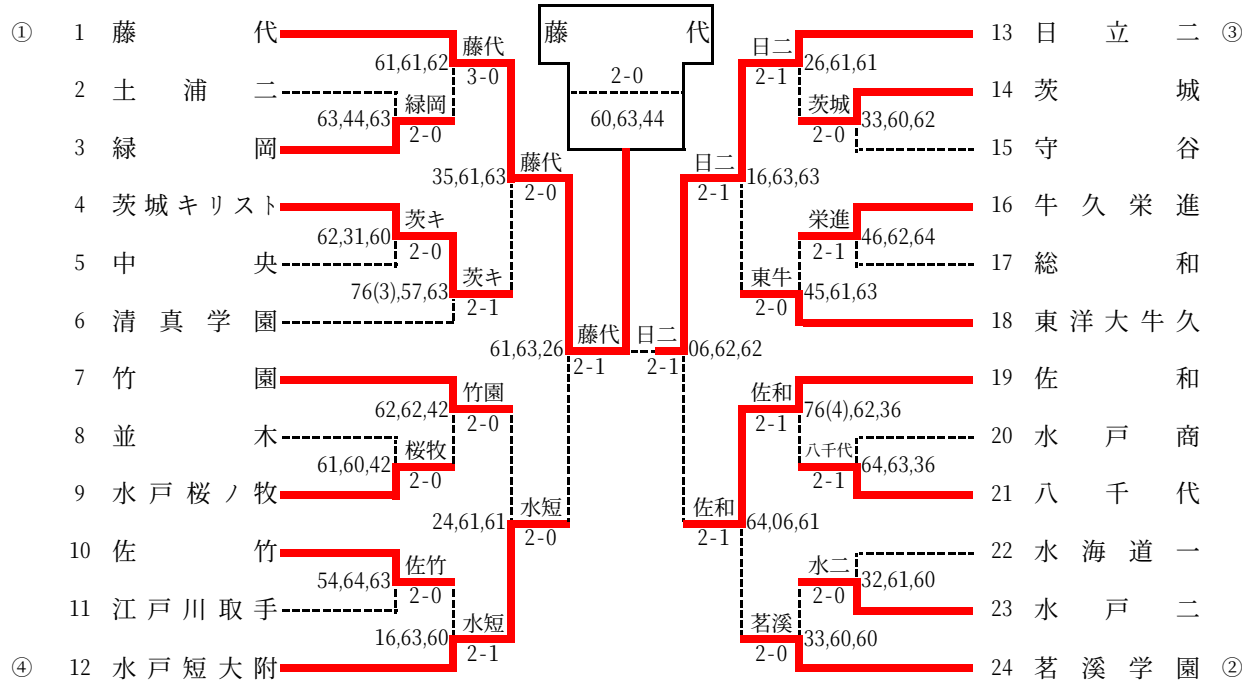

登録選手一覧

校名	1 藤代		
監督	鈴木 澄子	年	前
1	寺田 美邑	③	2
2	赤松 理美	①	5
3	飯島 結花	②	16
4	飯島 沙耶	③	16
5	岩崎 しずく	②	○

校名	2 土浦二		
監督	鈴木 好史	年	前
1	中島 加奈	②	
2	鬼澤 美香	③	
3	上田 伊純	③	
4	福田 栞	②	
5	浅野 菜津美	②	

校名	3 緑岡		
監督	谷田部 仁	年	前
1	田所 絵梨香	③	
2	高橋 美帆	③	
3	山口 綾香	③	
4	安部 友子	②	
5	荒木 紗也香	②	

校名	4 茨城キリスト		
監督	中岫 隆幸	年	前
1	小田野 恕子	③	○
2	越塚 理奈	②	○
3	越塚 理沙	②	○
4	鹿岡 早紀	①	○
5	川又 彩	③	○

校名	5 中央		
監督	根本 貴志	年	前
1	郡司 祥子	③	○
2	井坂 みさき	③	
3	皆川 楓	③	
4	小山田 薫未	③	
5	吹野 歩	①	

校名	6 清真学園		
監督	竹内 比呂志	年	前
1	山本 志織	③	16
2	小島 千恵	③	○
3	大嶋 夏美	③	○
4	上野 愛美	③	○
5	富山 美穂	②	○

校名	7 竹園		
監督	藤本 佳昭	年	前
1	仁道 桃子	③	16
2	野本 瑠奈	③	16
3	上瀬 絵里花	③	○
4	吉原 彩実	③	○
5	松本 千絵	③	

校名	8 並木		
監督	宇都木 宏一	年	前
1	寺下 美樹	③	○
2	浅野 真理加	②	
3	森 あずさ	②	
4	鈴木 裕美佳	③	
5	熊谷 佑子	③	

校名	9 水戸桜ノ牧		
監督	佐藤 秀俊	年	前
1	軍司 真美	②	○
2	岡本 希	③	○
3	井坂 真依子	③	
4	小笹 あさな	③	
5	市毛 未幸	②	

校名	10 佐竹		
監督	櫻井 隆之	年	前
1	間宮 千紘	③	○
2	鴨志田 美穂	③	
3	澤畠 友希	③	
4	梶山 由妃	③	
5	會澤 瑞紀	③	

校名	11 江戸川取手		
監督	山瀬 栄太	年	前
1	斉藤 奈々美	③	
2	須永 小百合	③	
3	祝井 綾乃	③	
4	上山 優	③	
5	小野 真奈	②	

校名	12 水戸短大附		
監督	荒木 克己	年	前
1	増田 沙希子	②	6
2	島崎 結衣	②	16
3	篠田 彩香	③	
4	磯崎 亜理紗	③	
5	米川 美穂奈	③	

校名	13 日立二		
監督	鈴木 均	年	前
1	齋藤 夏美	③	4
2	槙 沙也花	③	7
3	金澤 優	②	
4	鈴木 麻美	②	
5	杉田 紗恵子	②	

校名	14 茨城		
監督	広光 正人	年	前
1	石橋 美咲	②	○
2	大久保 友理	③	
3	石原 実奈	①	
4	黒沢 詩歩	①	
5	柴田 理子	①	

校名	15 守谷		
監督	赤井 陽彦	年	前
1	古谷 真代	②	
2	野里 彩加	②	
3	瀬川 静	③	
4	芳村 聖美	②	
5	遠藤 杏奈	②	

校名	16 牛久栄進		
監督	木村 光由起	年	前
1	小野田 万稚	③	○
2	坂本 志於里	③	
3	石田 友梨絵	③	
4	石田 彩華	③	
5	小野村 李子	②	

校名	17 総和		
監督	有瀧 栄一	年	前
1	秋庭 悠里	③	○
2	吉井 千亜希	③	
3	江田 しほり	③	
4	塚原 愛	③	
5	湯浅 里奈	②	

校名	18 東洋大牛久		
監督	石島 啓	年	前
1	薗部 有未	③	8
2	飯島 麻美	③	○
3	野口 奈央	②	○
4	小林 久乃	③	
5	小川 実紀	①	

校名	19 佐和		
監督	鈴木 正人	年	前
1	小圷 友里恵	③	○
2	鈴木 千絵	③	○
3	松浦 陽菜	③	○
4	菊池 萌	③	○
5	坂場 聖美	③	

校名	20 水戸商		
監督	馬場 宏	年	前
1	長山 理沙	②	
2	渡辺 彩花	③	
3	大部 果菜	③	
4	木村 彩加	③	
5	菊池 優紀	②	

校名	21 八千代		
監督	生井 光	年	前
1	倉持 千里	③	○
2	竹原 優里佳	③	
3	荒井 映美	③	
4	人見 智子	③	
5	高木 莉子	③	

校名	22 水海道一		
監督	篠崎 寛治	年	前
1	佐々木 彩乃	②	○
2	藤波 由佳	③	
3	酒井 美奈	③	
4	佐野 かおり	③	
5	堀川 茜	②	

校名	23 水戸二		
監督	野沢 英幸	年	前
1	大谷 愛	③	
2	奥原 里枝子	③	
3	田村 瑠美	③	
4	小田部 美希	③	
5	辻村 悠	②	

校名	24 茗溪学園		
監督	古宮 奈津子	年	前
1	沼尻 泰代	①	3
2	佐藤 梢乃	③	16
3	生方 理子	②	○
4	岡部 瞳	①	○
5	水野 頌子	③	

平成21年度全国高等学校総合体育大会テニス競技茨城県予選会　女子団体詳細

1R	3	緑岡	2 - 0	土浦二	2
(1)	順	氏 名 年	スコア	氏 名 年	順
D	4	安部 友子 ②	⑥ - 3	中島 加奈 ②	1
	5	荒木 紗也香 ②		鬼澤 美香 ③	2
S1	2	高橋 美帆 ③	4 - 4	上田 伊純 ③	3
S2	3	山口 綾香 ③	⑥ - 3	福田 栞 ②	4

1R	4	茨城キリスト	2 - 0	中央	5
(2)	順	氏 名 年	スコア	氏 名 年	順
D	3	越塚 理沙 ②	⑥ - 2	皆川 楓 ③	3
	4	鹿岡 早紀 ①		小山田 薫未 ③	4
S1	1	小田野 恕子 ③	3 - 1	郡司 祥子 ③	1
S2	2	越塚 理奈 ②	⑥ - 0	井坂 みさき ③	2

1R	9	水戸桜ノ牧	2 - 0	並木	8
(3)	順	氏 名 年	スコア	氏 名 年	順
D	1	軍司 真美 ②	⑥ - 1	鈴木 裕美佳 ③	4
	4	小笹 あさな ③		浅野 真理加 ②	2
S1	2	岡本 希 ③	⑥ - 0	寺下 美樹 ③	1
S2	3	井坂 真依子 ③	4 - 2	熊谷 佑子 ③	5

1R	10	佐竹	2 - 0	江戸川取手	11
(4)	順	氏 名 年	スコア	氏 名 年	順
D	2	鴨志田 美穂 ③	5 - 4	祝井 綾乃 ③	3
	3	澤畠 友希 ③		上山 優 ③	4
S1	1	間宮 千紘 ③	⑥ - 4	斉藤 奈々美 ③	1
S2	5	會澤 瑞紀 ③	⑥ - 3	須永 小百合 ③	2

1R	14	茨城	2 - 0	守谷	15
(5)	順	氏 名 年	スコア	氏 名 年	順
D	4	黒沢 詩歩 ①	3 - 3	野里 彩加 ②	2
	5	柴田 理子 ①		瀬川 静 ③	3
S1	1	石橋 美咲 ②	⑥ - 0	古谷 真代 ②	1
S2	2	大久保 友理 ③	⑥ - 2	芳村 聖美 ②	4

1R	16	牛久栄進	2 - 1	総和	17
(6)	順	氏 名 年	スコア	氏 名 年	順
D	1	小野田 万稚 ③	4 - ⑥	秋庭 悠里 ③	1
	3	石田 友梨絵 ③		塚原 愛 ③	4
S1	2	坂本 志於里 ③	⑥ - 2	吉井 千亜希 ③	2
S2	4	石田 彩華 ③	⑥ - 4	江田 しほり ③	3

1R	21	八千代	2 - 1	水戸商	20
(7)	順	氏 名 年	スコア	氏 名 年	順
D	4	人見 智子 ③	⑥ - 4	渡辺 彩花 ③	2
	5	高木 莉子 ③		大部 果菜 ③	3
S1	1	倉持 千里 ③	⑥ - 3	長山 理沙 ②	1
S2	3	荒井 映美 ③	3 - ⑥	木村 彩加 ③	4

1R	23	水戸二	2 - 0	水海道一	22
(8)	順	氏 名 年	スコア	氏 名 年	順
D	3	田村 瑠美 ③	3 - 2	酒井 美奈 ③	3
	4	小田部 美希 ③		佐野 かおり ③	4
S1	1	大谷 愛 ③	⑥ - 1	佐々木 彩乃 ②	1
S2	2	奥原 里枝子 ③	⑥ - 0	藤波 由佳 ③	2

2R	1	藤代	3 - 0	緑岡	3
(1)	順	氏 名 年	スコア	氏 名 年	順
D	4	飯島 沙耶 ③	⑥ - 1	山口 綾香 ③	3
	5	岩崎 しずく ②		安部 友子 ②	4
S1	1	寺田 美邑 ③	⑥ - 1	田所 絵梨香 ③	1
S2	3	飯島 結花 ②	⑥ - 2	高橋 美帆 ③	2

2R	4	茨城キリスト	2 - 1	清真学園	6
(2)	順	氏 名 年	スコア	氏 名 年	順
D	3	越塚 理沙 ②	⑦ - 6(3)	大嶋 夏美 ③	3
	4	鹿岡 早紀 ①		富山 美穂 ②	5
S1	1	小田野 恕子 ③	5 - ⑦	山本 志織 ③	1
S2	2	越塚 理奈 ②	⑥ - 3	小島 千恵 ③	2

2R	7	竹園	2 - 0	水戸桜ノ牧	9
(3)	順	氏 名 年	スコア	氏 名 年	順
D	1	仁道 桃子 ③	⑥ - 2	軍司 真美 ②	1
	5	松本 千絵 ③		小笹 あさな ③	4
S1	2	野本 瑠奈 ③	⑥ - 2	岡本 希 ③	2
S2	4	吉原 彩実 ③	4 - 2	井坂 真依子 ③	3

2R	12	水戸短大附	2 - 1	佐竹	10
(4)	順	氏 名 年	スコア	氏 名 年	順
D	3	篠田 彩香 ③	1 - ⑥	鴨志田 美穂 ③	2
	5	米川 美穂奈 ③		澤畠 友希 ③	3
S1	1	増田 沙希子 ②	⑥ - 3	間宮 千紘 ③	1
S2	2	島崎 結衣 ②	⑥ - 0	會澤 瑞紀 ③	5

2R	13	日立二	2 - 1	茨城	14
(5)	順	氏 名 年	スコア	氏 名 年	順
D	3	金澤 優 ②	2 - ⑥	黒沢 詩歩 ①	4
	4	鈴木 麻美 ②		柴田 理子 ①	5
S1	1	齋藤 夏美 ③	⑥ - 1	石橋 美咲 ②	1
S2	2	槙 沙也花 ③	⑥ - 1	大久保 友理 ③	2

2R	18	東洋大牛久	2 - 0	牛久栄進	16
(6)	順	氏 名 年	スコア	氏 名 年	順
D	2	飯島 麻美 ③	4 - 5	小野田 万稚 ③	1
	4	小林 久乃 ③		石田 友梨絵 ③	3
S1	1	薗部 有未 ③	⑥ - 1	坂本 志於里 ③	2
S2	3	野口 奈央 ②	⑥ - 3	石田 彩華 ③	4

2R	19	佐和	2 - 1	八千代	21
(7)	順	氏 名 年	スコア	氏 名 年	順
D	2	鈴木 千絵 ③	⑦ - 6(4)	人見 智子 ③	4
	4	菊池 萌 ③		高木 莉子 ③	5
S1	3	松浦 陽菜 ③	⑥ - 2	倉持 千里 ③	1
S2	5	坂場 聖美 ③	3 - ⑥	荒井 映美 ③	3

2R	24	茗溪学園	2 - 0	水戸二	23
(8)	順	氏 名 年	スコア	氏 名 年	順
D	5	水野 頌子 ③	3 - 3	田村 瑠美 ③	3
	3	生方 理子 ②		小田部 美希 ③	4
S1	1	沼尻 泰代 ①	⑥ - 0	大谷 愛 ③	1
S2	4	岡部 瞳 ①	⑥ - 0	奥原 里枝子 ③	2

3R	1	藤代	2 - 0	茨城キリスト	4
(1)	順	氏 名 年	スコア	氏 名 年	順
D	4	飯島 沙耶 ③	3 - 5	越塚 理沙 ②	3
	5	岩崎 しずく ②		鹿岡 早紀 ①	4
S1	1	寺田 美邑 ③	⑥ - 1	小田野 恕子 ③	1
S2	2	赤松 理美 ①	⑥ - 3	越塚 理奈 ②	2

3R	12	水戸短大附	2 - 0	竹園	7
(2)	順	氏 名 年	スコア	氏 名 年	順
D	3	篠田 彩香 ③	2 - 4	吉原 彩実 ③	4
	5	米川 美穂奈 ③		松本 千絵 ③	5
S1	1	増田 沙希子 ②	⑥ - 1	仁道 桃子 ③	1
S2	2	島崎 結衣 ②	⑥ - 1	野本 瑠奈 ③	2

3R	13	日立二	2 - 1	東洋大牛久	18
(3)	順	氏 名 年	スコア	氏 名 年	順
D	3	金澤 優 ②	1 - ⑥	小林 久乃 ③	4
	5	杉田 紗恵子 ②		小川 実紀 ①	5
S1	1	齋藤 夏美 ③	⑥ - 3	薗部 有未 ③	1
S2	2	槙 沙也花 ③	⑥ - 3	飯島 麻美 ③	2

3R	19	佐和	2 - 1	茗溪学園	24
(4)	順	氏 名 年	スコア	氏 名 年	順
D	2	鈴木 千絵 ③	⑥ - 4	水野 頌子 ③	5
	4	菊池 萌 ③		生方 理子 ②	3
S1	1	小圷 友里恵 ③	0 - ⑥	沼尻 泰代 ①	1
S2	3	松浦 陽菜 ③	⑥ - 1	岡部 瞳 ①	4

準決	1	藤代	2 - 1	水戸短大附	12
(1)	順	氏 名 年	スコア	氏 名 年	順
D	4	飯島 沙耶 ③	⑥ - 1	篠田 彩香 ③	3
	5	岩崎 しずく ②		米川 美穂奈 ③	5
S1	1	寺田 美邑 ③	⑥ - 3	増田 沙希子 ②	1
S2	2	赤松 理美 ①	2 - ⑥	島崎 結衣 ②	2

準決	13	日立二	2 - 1	佐和	19
(2)	順	氏 名 年	スコア	氏 名 年	順
D	3	金澤 優 ②	0 - ⑥	鈴木 千絵 ③	2
	4	鈴木 麻美 ②		菊池 萌 ③	4
S1	1	齋藤 夏美 ③	⑥ - 2	小圷 友里恵 ③	1
S2	2	槙 沙也花 ③	⑥ - 2	松浦 陽菜 ③	3

決	1	藤代	2 - 0	日立二	13
勝	順	氏 名 年	スコア	氏 名 年	順
D	4	飯島 沙耶 ③	⑥ - 0	金澤 優 ②	3
	5	岩崎 しずく ②		鈴木 麻美 ②	4
S1	1	寺田 美邑 ③	⑥ - 3	齋藤 夏美 ③	1
S2	2	赤松 理美 ①	4 - 4	槙 沙也花 ③	2

平成21年度全国高等学校総合体育大会テニス競技茨城県予選会

女子個人戦シングルス(総体出場:4名)　　平成21年6月13日(土) 神栖海浜運動公園

①	1.	石津 幸恵② 1050043(北海道テニス協会)	(土日)
	2.	bye	
	3.	鈴木 千絵③ 3652139	(佐和)
	4.	寺下 美樹③	(並木)
	5.	石橋 美咲② 3651477	(茨城)
	6.	越塚 理沙② 3651493	(茨キ)
	7.	吉原 彩美③ 3652118	(竹園)
	8.	飯島 結花② 3651690	(藤代)
	9.	佐藤 稍乃③	(茗溪)
	10.	上野 愛美③	(清真)
	11.	郡司 祥子③	(中央)
	12.	根本 奈緒② 3651991	(清真)
	13.	飯島 麻美③	(東牛)
	14.	新井 千夏① 3652214	(茗溪)
	15.	bye	
⑧	16.	園部 有末③ 3651479	(東牛)
⑤	17.	赤松 理美① 3651502(CSJ)	(藤代)
	18.	bye	
	19.	荒金 優香② 3651675(東海JrTC)	(太一)
	20.	成田 実優① 3652042(東海JrTC)	(佐和)
	21.	間宮 千紘③	(佐竹)
	22.	松浦 陽菜③ 3652138	(佐和)
	23.	野口 奈央②	(東牛)
	24.	山本 志織③ 3651893	(清真)
	25.	野本 瑠奈③ 3651288(CSJ)	(竹園)
	26.	岩崎 しずく② 3651615	(藤代)
	27.	岡部 瞳① 3651937(NJTC)	(茗溪)
	28.	津曲 舞③ 3651909	(藤代)
	29.	富山 美穂②	(清真)
	30.	木下 絵理依① 3652130	(茗溪)
	31.	bye	
④	32.	齋藤 夏美③ 3651481(赤城TAin日立)	(日二)

	33.	沼尻 泰代① 3651428(NJTC)	(茗溪) ③
	34.	bye	
	35.	小玗 友里恵③ 3652146	(佐和)
	36.	吉田 有希③	(茗溪)
	37.	佐々木 彩乃②	(海一)
	38.	岡本 希③	(桜牧)
	39.	太田 菜望③	(清真)
	40.	仁道 桃子③ 3651876(CSJ)	(竹園)
	41.	犬塚 菜月③ 3652067	(藤代)
	42.	菊池 萌③ 3652134	(佐和)
	43.	小島 千恵③	(清真)
	44.	秋庭 悠里③ 3652223	(総和)
	45.	上瀬 絵里花③	(竹園)
	46.	岩崎 紘子② 3651948	(水三)
	47.	bye	
	48.	増田 沙希子② 3651533	(水短) ⑥
	49.	槙 沙也花③ 3651392(NJTC)	(日二) ⑦
	50.	bye	
	51.	軍司 真美②	(桜牧)
	52.	吉成 千瑛③ 3652084	(茨キ)
	53.	倉持 千里③	(八千代)
	54.	鹿岡 早紀① 3651963	(茨キ)
	55.	大嶋 夏美③ 3651765	(清真)
	56.	飯島 沙耶③ 3651689	(藤代)
	57.	島崎 結衣② 3651429	(水短)
	58.	川又 彩③ 3652082	(茨キ)
	59.	小田野 恕子③ 3652079	(茨キ)
	60.	生方 理子② 3651490	(茗溪)
	61.	越塚 理奈② 3651492	(茨キ)
	62.	小野田 万稚③ 3652197	(栄進)
	63.	bye	
	64.	寺田 美邑③ 3652127	(藤代) ②

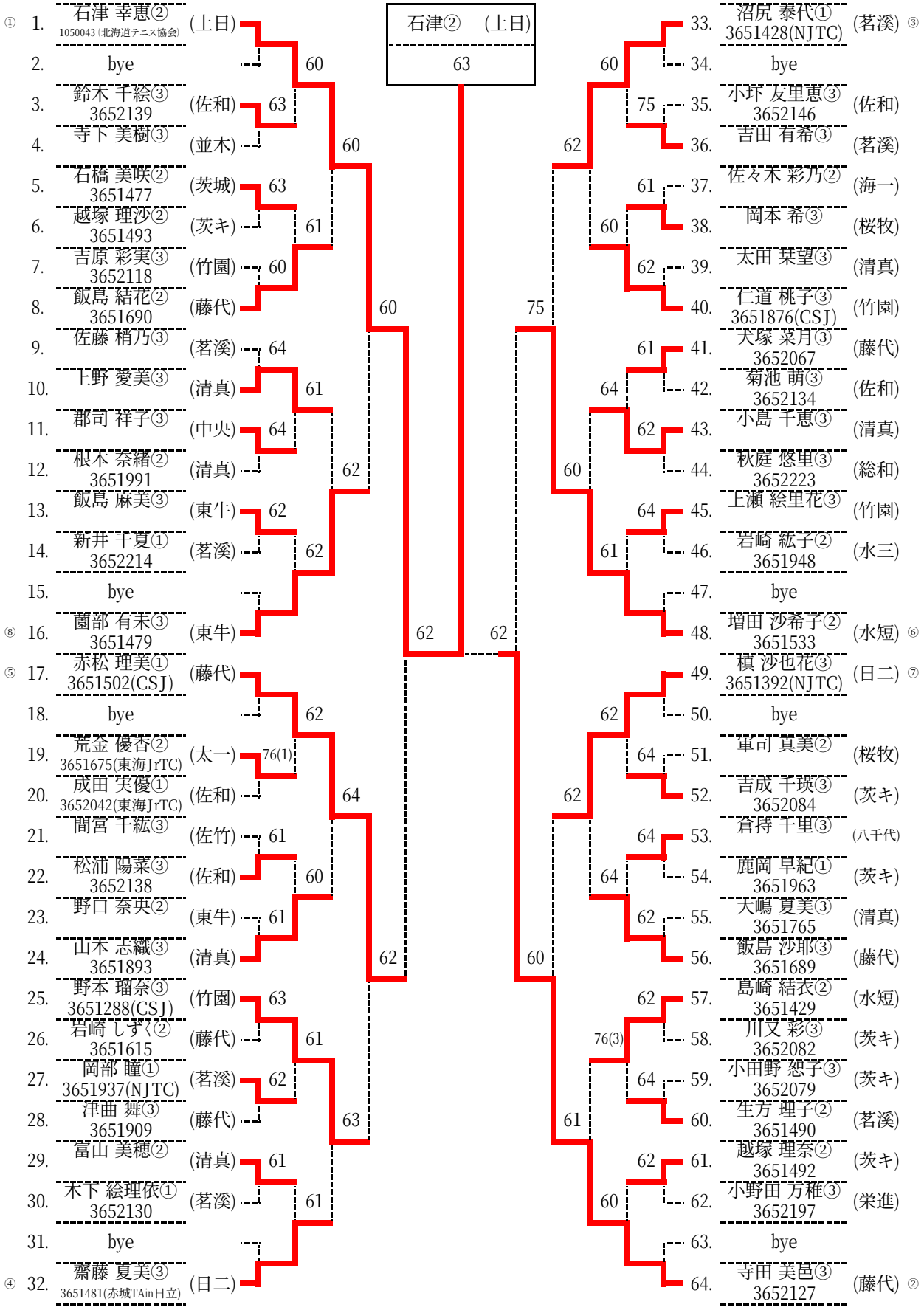

シード

1	石津②	(土日)
2	寺田③	(藤代)
3	沼尻①	(茗溪)
4	齋藤③	(日二)
5	赤松①	(藤代)
6	増田②	(水短)
7	槙③	(日二)
8	薗部③	(東牛)

3位決定戦

17. 赤松① (藤代) ---- 62
48. 増田② (水短)

5位決定戦

16. 薗部③ (東牛) 76(12)
25. 野本③ (竹園) ---- 62
33. 沼尻① (茗溪) ---- 64
49. 槙③ (日二)

7位決定戦

25. 野本③ (竹園) ---- 75
33. 沼尻① (茗溪)

全国総体出場者		
1位	石津②	(土日)
2位	寺田③	(藤代)
3位	増田②	(水短)
4位	赤松①	(藤代)
5位	槙③	(日二)
6位	薗部③	(東牛)
7位	沼尻①	(茗溪)
8位	野本③	(竹園)

女子個人戦ダブルス(総体出場:2組)

寺田③飯島(結)② (藤代)

平成21年6月14日(日) 神栖海浜運動公園

①	1.	3652127寺田 美邑③ 3651690飯島 結花②	(藤代)
	2.	曾澤 瑞紀③ 梶山 由妃③	(佐竹)
	3.	3651923大久保 友理③ 3651477石橋 美咲②	(茨城)
	4.	3652223秋庭 悠里③ 3652217塚原 愛③	(総和)
	5.	3651493越塚 理沙② 3651963鹿岡 早紀①	(茨キ)
	6.	3652138松浦 陽菜③ 3652142坂場 聖美③	(佐和)
	7.	3652198坂本 志於里③ 3652197小野田 万稚③	(栄進)
	8.	3651533増田 沙希子② 3651429島崎 結衣②	(水短)
	9.	3651479薗部 有未③ 飯島 麻美③	(東牛)
	10.	3652134菊池 萌③ 3652139鈴木 千絵③	(佐和)
	11.	3651765大嶋 夏美③ 上野 愛美③	(清真)
	12.	3651909津曲 舞③ 3652067犬塚 菜月③	(藤代)
	13.	3652218江田 しほり③ 3652220湯浅 里奈②	(総和)
	14.	間宮 千紘③ 鴨志田 美穂③	(佐竹)
	15.	富山 美穂② 寺島 千尋②	(清真)
④	16.	3651288(CSJ)野本 瑠奈③ 3651876(CSJ)仁道 桃子③	(竹園)
	17.	3651689飯島 沙耶③ 3651615岩崎 しずく②	(藤代) ③
	18.	佐藤 稍乃③ 吉田 有希③	(茗溪)
	19.	3651502(CSJ)赤松 理美① 3651664(NJTC)緑川 知恵子①	(藤代)
	20.	市原 真理② 奥脇 まどか②	(茗溪)
	21.	太田 栞望③ 村上 美里③	(清真)
	22.	3652214新井 千夏① 3652130木下 絵理依①	(茗溪)
	23.	3652079小田野 恕子③ 3651492越塚 理奈②	(茨キ)
	24.	水野 頌子③ 3651490生方 理子②	(茗溪)
	25.	3651893山本 志織③ 小島 千恵③	(清真)
	26.	3651428(NJTC)沼尻 泰代① 3651937(NJTC)岡部 瞳①	(茗溪)
	27.	3652082川又 彩③ 3652084吉成 千瑛③	(茨キ)
	28.	3652118吉原 彩美③ 松本 千絵③	(竹園)
	29.	上田 伊純③ 鬼澤 美香③	(土二)
	30.	横田 小百合③ 塚本 葵③	(清真)
	31.	3652244中野 聡美② 3652243井上 まり②	(佐和)
	32.	3651481(赤城TAin日立)齋藤 夏美③ 3651392(NJTC)槙 沙也花③	(日二) ②

シード

1	寺田③飯島(結)②	(藤代)
2	齋藤③槙③	(日二)
3	飯島(沙)③岩崎②	(藤代)
4	野本③仁道③	(竹園)

3位決定戦

9. 薗部③飯島③ (東牛) ---- 64
32. 齋藤③槙③ (日二)

2位決定戦

9. 薗部③飯島③ (東牛) ---- 64
17. 飯島(沙)③岩崎② (藤代)

全国総体出場者		
1位	寺田③飯島(結)②	(藤代)
2位	薗部③飯島③	(東牛)
3位	飯島(沙)③岩崎②	(藤代)
4位	齋藤③槙③	(日二)